CLUBBLAD VAN

TUINDORPVIJVER HENGELO (ov)

CLUBBLAD MODELBOUW VERENIGING "DE NIJVERHEID"

35e Jaargang nr. 1/2016

De M.B.V.D.N. is opgericht op 17 september 1980.
Het clubgebeuren vindt plaats in het gebouw van het Tuindorpbad in Hengelo (o). Het vaarwater van de M.B.V.D.N. bevindt zich op de Tuindorpvijver in Hengelo (o)
De vereniging is ingeschreven bij de K.v.K. onder nr. 400 75229.

Voorzitter:	**H.Mulder**	**Tel. 06-22335897**
Secretariaat:	**M.Rodenhuis**	**Tel. 074-2778031 / 06-21631153**
Penningmeester:	**K.Rodenhuis**	**Tel. 074-2435004 / 06-20454527**

Redactie: © M.Rodenhuis
COPY INLEVEREN OP CLUBDAGEN! ! !

<u>Contactdagen:</u> Elke Donderdag van 19.30 tot 22.00 uur,
Elke Zondag van 14.00 tot 17.00 uur, (1okt. tot 1 mei).
Van 19.30 tot 22.00 uur (1 mei tot 1 okt.).
Op feestdagen is de vereniging gesloten

<u>Lidmaatschap:</u> Junioren tot 18 jaar € 30,00 en minimum leeftijd is 12 jaar.
Senioren € 60,00 per jaar, te voldoen op Rabobank rek. IBAN NL38Rabo0171773373 t.n.v. ModelBouw Vereniging "De Nijverheid", Postbus 666, 7550 AR Hengelo (o).
Lidmaatschap wordt automatisch met een jaar verlengd, tenzij 1 maand voor het eindejaar schriftelijk wordt opgezegd.

Post voor de M.B.V.D.N. stuurt U naar:

M.B.V.D.N. POSTBUS 666 7550 AR HENGELO (o)
E-mail naar: *postmaster@mbvdn.nl*

<u>Demonstraties:</u> De vereniging verzorgt demonstraties met MODELBOTEN en MODELAUTO'S.
Voor meer informatie: Schriftelijk via bovengenoemd adres.

De vereniging is lid van de A.N.S.F.

De Voorzitter Preekt …….

Beste mensen

Een nieuw jaar met nieuwe uitdagingen.
Met de algemene jaarvergadering (25 feb) zullen we flink aan de bak moeten.
Klaas wil graag, na 30 jaar penningmeesterschap, het stokje over geven. Dus iemand moet het gaan overnemen. Het feit dat we ons 30 jaar lang geen zorgen over geld hoefden te maken is een bewonderingwaardig feit, maar het zal een potentieel nieuwe penningmeester misschien afschrikken. Niets is minder waar. Klaas wil graag een goede overdracht, hij zou niet eens anders kunnen! Dus wie oooh wie stelt zich kandidaat.
Als bestuur zitten we echt niet elke maand bij elkaar, dus de vergaderingetjes vallen wel mee. En met zo'n rijke club, hebben we geen grote financiële zorgen. Een leuke klus, voor een enthousiast lid en mogelijk weer een nieuw gezellig bestuurslid om de boel draaiende te houden met alle commissies samen.

Tevens gaat de bardienst over de kop. Nu hebben we ook weer Klaas die altijd alles doet…. Maar de goede tijden zijn voorbij. Anderen mogen aan de bak. Op de ALV willen we graag kijken of er voorstellen zijn. Ik heb al wel wat gehoord, maar we moeten het er over eens worden.

Ik vraag dan ook iedereen om er over na te denken. Heb je een concreet voorstel, mail het even aan het bestuur, dan nemen we het door op de ALV. Misschien moet er een aparte oplossing voor de donderdag en de zondag, wellicht een aparte bar-commissie, maar in ieder geval veel meer mensen die deze taak op zich nemen. Als bestuur hopen we voorstellen te krijgen, wij zelf hebben wel enkele ideeën, maar nog niets definitiefs.

Gelukkig worden de dagen ook weer wat langer. De trucker- en schaalwedstrijden komen er weer aan. Ik kijk er naar uit om met mijn pakjesboot 12, die nu helemaal klaar is, weer de rondjes te varen om ooit de besten te kunnen verslaan……. Wanneer? Ooit in de toekomst misschien, je weet het maar nooit.

Dus, tot 25 feb op de ALV, met een nieuwe penningmeester en een andere formule voor de bardienst!

Hannes (c.q.voorzitter)

Copy voor clubboekje 2/2016 inleveren voor: 1 April.

Schaalnieuws

Er is weer een jaar voorbij, en we beginnen met goede moed aan het nieuwe jaar 2016. Er is alweer het enige gepland, zowel bij onze club als andere clubs (vaardagen, open dagen, etc.). Het weer is nogal wisselend deze winter, maar nog altijd goed bouwweer voor degenen die aan het bouwen geslagen zijn. Een aantal hebben echter (even) geen zin in bouwen door allerlei (privé) omstandigheden, ook dat komt voor. De meeste varende leden hebben echter wel een boot vaarklaar paraat, dus daar ligt het niet aan. Ook zijn er wat nieuwe varende leden erbij gekomen. Dat is altijd goed, en dat is te merken aan het groeiende ledental in totaal op de clubavonden.
De 1e vaarder van het jaar hebben we –op dit moment van schrijven- nog niet gezien op de vijver. Altijd een leuk item wie de 1e zal zijn!
Volgende maand is de Algemene Leden Vergadering gepland op 25 februari waarbij o.a. de commissies het één en ander zullen bespreken met de leden. Voor de varende leden zijn er bijv. weer schaalwedstrijden gepland, 8 stuks waarbij de beste 5 meetellen i.p.v. de beste 6 zoals vorig jaar. Dit jaar geen Open Dag, maar voor de volgende Open Dag proberen we nog wat bouwprojecten op te starten mocht er interesse voor zijn. Maar dat zal op de ALV nog wel besproken worden, als 1e opstart.
Dan de clubwedstrijden voor dit jaar, zoals het er nu naar uit ziet wordt de 1e gehouden op:

Zon. 1 mei (donker: 21.00 uur)

De verdere datums komen dan in het volgende boekje.

Bij noodweer, omstandigheden etc. Kan er een wedstrijd verschoven worden (onder voorbehoud).

De schaalcommissie MBV De Nijverheid

ADVERTEREN ?

NEEM GERUST CONTACT MET ONS OP

Postbus 666, 7550 AR Hengelo

BLOEM EN KADO

La Rosa

Geerdinksweg 69
Hengelo
http://www.larosa-bloemen.nl
Tel. 074 - 2437331

MODELBOUW VERENIGING "DE NIJVERHEID"
ORGANISEERD OP ZONDAG 3 APRIL 2016 VAN 10:00 TOT 16:00 UUR
WEER HAAR JAARLIJKSE MODELTRUCKDAG
Als je zin hebt om met deze dag mee te doen met je eigen truck meldt je dan aan bij:
Postmaster@mbvdn.nl o.v.v. je naam en het aantal trucks.
Deelname kost 5,00 Euro pp.***
Gaarne vooruit te betalen.
***Hier krijg je dan 1 kop koffie, 1 blikje fris en 1 broodje bal voor.
De locatie van de truckdag is:
Pasmaatweg 21,
7556 PH Hengelo (O).
Route vanuit Deventer – Almelo
De A1 richting Oldenzaal / Osnabruck
Afrit 30 (bij IKEA aan de linkerkant) Afrit Hengelo Westermaat
Boven aan de afrit rechtsaf. Industrieterrein Westermaat
100 meterstoplicht: rechtdoor
300 meter rotonde: 1e rechts (Holtersweg)
1e straat links (Pasmaatweg)

Hamina Class Missele Boat

15-11-2015
Motoren.
Heb hier en daar nog een beetje rond geneusd .
Op de site van Kehrer kwam ik volgende gegevens tegen wat betreft de Outrunner en Lipo die ik gebruiken kan.
Met een 3S-Lipo: Een Outrunnermotor-KV <= 1800.
Voor de aansturing een 80 A vaartregelaar
De berekening zou dan zijn 3S Lipo accu is 11,1 volt x 1800KV = 198000 toerenp/m.
De Jets mogen maximaal 20.000 toerenp/m hebben. Dus dat kan passen.
Misschien dan toch de 1800 KV nemen? Zijn dan iets tammer maar in combinatie met de de romp van 102 cm lengte minder overkill? Heb er wel aan gedacht om 1 jet te nemen maar dat doet me teveel afbreuk aan het origineel.
16-11-2015
Nou ja de keuze is niet zo groot. Ik weet eerlijk gezegd niet welke schaal de Kehrer jets zijn. Maar ik heb op You tube zoveel maten en soorten aan schepen zien voorbij komen met Kehrer 28 Jets dat dit niet zal opvallen. Het gaat mij erom dat de boot ook nog ter vervoeren is in de kofferbak van mijn auto. Modelbouw is toch altijd min of meer hier iets laten en daar iets toevoegen. En wat de snelheid betreft, het is voor mij een grote verassing hoe dat zal uitpakken. De S100 van Italerie die ik gebouwd heb vaart denk ik ook veel te hard maar het is een prachtig gezicht als je deze ziet varen.
Zijn voor mij weer nieuwe termen. Ik neem aan dat de nozzles het gedeelte zijn waardoor ik het schip bestuurbaar wordt? Tenminste ik lees op internet dat nozzles sproeikoppen zijn. Brengt me op een andere gedachte. Als ik een regelaar koop heb ik eigenlijk er alleen een nodig die vooruit gaat. Want achteruit gaat toch met de omkeerklep in de jets dmv servo's?
Okay, je kunt het bedienen met een vliegtuig-regelaar. Maar als je achteruit wilt helpt het natuurlijk niet dat je de zender in de (achteruit zet). Dat moet met een servo gebeuren. En dan moet je toch weer (vooruit) gas geven om achteruit te kunnen varen. Kan me voorstellen dat dit verwarrend kan worden. Ik had dacht dat het kon met de mixer functie van je zender maar heb me daar nog niet in verdiept. Duurt nog wel een tijdje voordat ik zover ben. Maar goed, misschien heeft iemand hier enige ideeën over.
Ben nog een beetje aan het Googelen geweest en kwam deze motor tegen:
bij Hobby King De NTM Prop Drive 28-36 1800KV . Bij Lipo 3S 11.1 volt maximaal 125 watt.
wacht maar op reacties of dit een goede keuze kan zijn. Weet er te weinig van om dit te beoordelen.

17-11-2015

Heb een beetje Gegoogeld. Een 3648 1700 is wel te koop maar alleen als je grotere partijen afneemt.
Kom nu op Brushless Outrunner BC-3530-8 1700 Rpm/V Gold Serie uit die is te koop via Ebay. Zou volgens Ebay aan ongeveer dezelfde specificaties voldoen.
Welke specificaties moet je op letten om een motor te vinden die wel geschikt is?
Is voor mij een beetje gatenkaas.
Wat betreft de keerklep, die heb ik (nodig) als ik wedstrijden wil gaan varen in clubverband. En dat is wel bedoeling als ie klaar is.
Vandaag een tijdje bezig geweest om de Jets in de romp te plaatsen. Van nature ben ik nog wel eens ongeduldig.
Dan pak ik iets te groot of te snel gereedschap en dan is er weer net iets teveel weggehaald.
Dus had ik mijzelf voorgenomen om alle tijd te nemen om de openingen te zagen en alles netjes op maat te maken.
Koste veel vijl werk maar het bleek de moeite waard. Alles past precies en de jets zitten op een paar plekjes vast met 10 sec. lijm. Een goede les voor de volgende keer.

Aansturing jets: kwam volgende link tegen die de omkeer jets elektronisch bediend.

http://www.ksmc.de/index.php/technik/109...tronik-duke-v30

Maar zit toch te denken om het gewoon met de zender op te lossen.

Hoveniersbedrijf Hermans

ZEEHONDSTRAAT 43
7559 BP HENGELO (OV.)
TELEFOON 074-2425775
MOBIEL 0653164797
FAX 074-2422845
RABOBANK 11.09.94.671
ING BANK 51.74.297
K.v.K. ENSCHEDE 06035645
BTW NR. NL 1137.40.236.B.01

Bezoek ook onze website:

www.hoveniersbedrijfhermans.nl

EEN TUIN IS EEN RIJK BEZIT.
MAAK ER WAT GOEDS VAN, SAMEN MET HERMANS HOVENIERS.

VAKMANSCHAP VERZEKERD.

SPECIALISTEN IN:
TUINAANLEG EN ONDERHOUD,
TUINRENOVATIE,
VIJVERAANLEG & WATERVALLEN,
GRONDBEWERKING,
ALLE SOORTEN SIERBESTRATING,
TARRASSEN EN ROTSPARTIJEN,
GAZON VERZORGING,
VERTIVUTEREN - BELUCHTEN - BEMESTING,
TUINSCHUTTINGEN.

ZEER AANTREKKELIJK ONDERHOUDSCONTRACTEN VOOR PARTUCULIERE TUINEN EN BEDRIJFSTUINEN.
TUINLEASING.
ALTIJD EEN JUISTE PRIJSOPGAAF VOOR IEDER PROJECT.

AANGESLOTEN BIJ DE VHG - VERENIGING VAN HOVENIERS EN GROENVOORZIENERS

Omdat er vliegtuigregelaars in komen die alleen maar vooruit gaan lijkt me de simpelste oplossing om een switch op de zender te gebruiken die de omkeerkleppen of in de stand vooruit zet of in de stand achteruit zetten. In de achteruit heb je dan ook een prima rem te regelen met de stick. Een iets galantere oplossing is de mix oplossing van Roel van Essen.
Nou ja heb nog genoeg tijd om hier over na te denken.

26-11-2015
Afgelopen dagen bezig geweest om de opbouw vorm te geven. Het valt me tegen omdat ik constant van foto's moet werken. Ik heb wel een soort zij aanzicht tekening waarvan via een om – rekenmethode de maat kan bepalen.

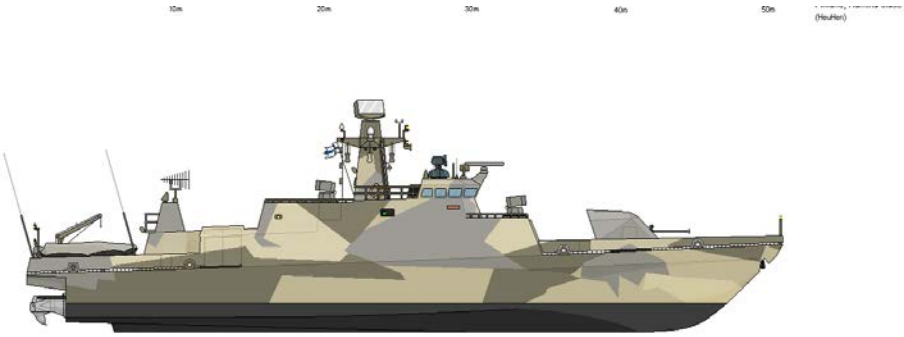

Gisteren kwam ik op het idee om deze tekening met 425% te laten vergroten. dan hoef ik niet zoveel met de calculator te werken. Ik heb al wel veel foto's verzameld. Maar door de camouflage kleuren is het moeilijk om de hoeken de lijnen en verhoudingen te bepalen. Wat ik het meest mis is een zgn. helicoptervieuw.

Heb al verschillende uren rondgestruind op internet om die te vinden. Maar helaas,een schuin van boven foto is het hoogst haalbare.

Vandaag kreeg ik de giethars binnen. Kan niet buiten werken dus moet het op zolder gebeuren. Dakraam wijd open.
Masker en bril op en gieten maar. Natuurlijk eerst de onderkant afplakken.

PIJP-LINES

MODELBOUW & HOBBY

Modeltreinen - Scenery - Verf
Modelbouw plastic - Modelbouw hout
Gereedschap - Airbrush - Lektuur
Bouwmaterialen - Schaalmodellen

Openingstijden en adres gegevens.

Maandag: Gesloten.
Dinsdag t/m vrijdag: 10:00 tot 18:00.
Zaterdag: 10:00 tot 17:00.
Eerste zondag van de maand koopzondag 12:00 tot 17:00.
Pijpenstraat 34 7511 GM Enschede.
Tel: 053-4305727 - E-mail: info@pijplines.nl - Webshop.pijplines.nl

Social media.

facebook.com/Pijplines/

twitter.com/Pijplines

plus.google.compijplinesinbeeld

youtube.nl/pijplinesinbeeld

Vannacht laten uitharden. En morgen maar schuren en mooi glad maken.

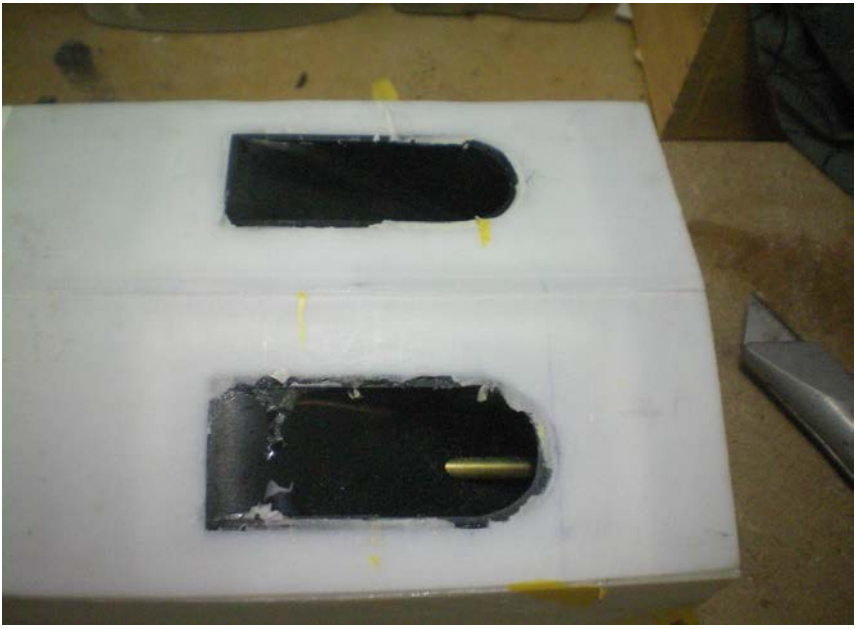

Ontvangerantenne

Regelmatig komen er vragen over de ontvanger antennes, dan wel speciaal de ontvangers welke op de 27 MHz en 40 MHz werken.
De vragen gaan specifiek over hoe berg ik mijn antenne op zodat ik genoeg ontvangst heb en zo min mogelijk storing op mijn model.

Normaal gaan we er van uit dat wanneer we de antenne niet gaan inkorten, dus de volle lengte gebruiken.

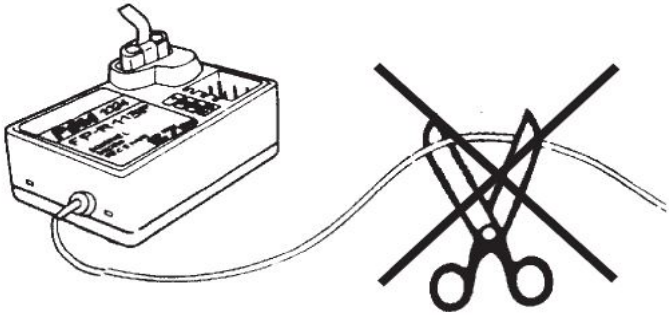

Maar soms heb je de ruimte niet of de mogelijk om je antenne goed in je model te verwerken. Dan wordt de overbodige lengte van de antenne opgerold in het model en dat geeft dan een spoeleffect endaarmee storing.
Daarvoor is ook een oplossing aanwezig, nl. je antenne op een bijzondere manier op een kunststof plaatje te wikkelen.

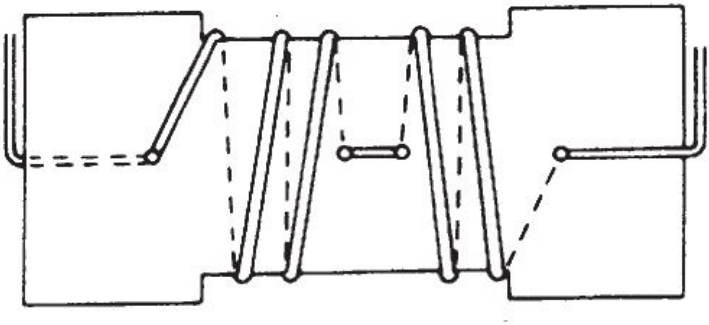

Koop nu uw professionele bedrijfskoeling online!

Bezoek onze webshop voor gemak, snelheid en scherpe prijzen!

www.pool-bedrijfskoeling.nl

GEERDINK FIETSEN
LEKKER OP DE FIETS
NAAR JE CLUB!
Bij mooi weer extra lang in de zon
en bij regen ben je toch al nat.
GEERDINKSWEG 36 | 7555 DN HENGELO | TELEFOON: 074-2913429 | FAX: 074-2503413

SCALEPARTS.NL
The Finishing Touch For Modeltrucks
Website:
www.scaleparts.nl
E-Mail:
info@scaleparts.nl

Ter Herrinering

Alexander was lid van de vereniging vanaf maart 1985.

Hij hielp in het begin nog wel mee om adverteerders te zoeken voor het clubboekje, hij adverteerde zelf ook toen hij zijn bakkerij opende.

De laatste jaren zagen we hem vaak alleen met een Algemene Leden Vergadering.

We zullen hem niet vergeten.

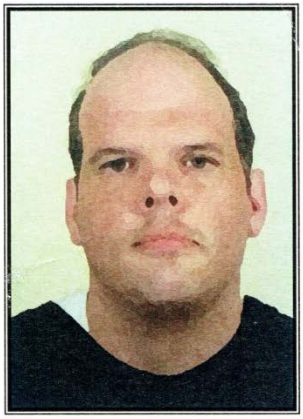

Alexander Jaspers Focks

** 08-08-1965 † 13-01-2016*

Alexander
Brood en banket
VERS UIT EIGEN BAKKERIJ

Ik leef, ik val, ik sta op
Ik maak fouten,
Ik leer, ik heb pijn.
Maar ik word sterker,
Ik ben niet perfect,
maar wel mezelf.

Toch hou ik van de mensen
die achter me staan
nadat ze weten wie ik echt ben.

Ik zal nooit spijt hebben van de
fouten die ik heb gemaakt,
hoogstens van de goede dingen
welke ik voor de verkeerde mensen
heb gedaan.

In herinnering
Alexander Jaspers Focks

Bestuur & leden ModelBouw Vereniging “De Nijverheid”, Hengelo

3D printen

Via een Duitse modelbouwer kreeg ik deze link toe gestuurd.
https://www.meltwerk.com
Het is een bedrijf dat 3D objecten voor je print.
En dat voor een redelijke prijs.
De objecten moeten in 3D via hun site worden aangeboden in .stl formaat.
Via links op You tube en internet worden er diverse eenvoudige gratis
3D tekenprogramma's aangeboden.
Zoals bv. http://www.ground3d.nl etc.
Ook google heeft een 3D programma genaamd Sketchup.
Dit zijn meer een paar voordbeelden. Op internet zijn tal van andere programma's gratis te downloaden.
Helaas in alle gevallen moet je de kunst van 3D tekenen op je PC onder de knie zien te krijgen.
En dat kost denk een beetje veel tijd. Maar goed dat kost het bouwen aan je model ook.

Groetjes
Karel Ensink op kemna

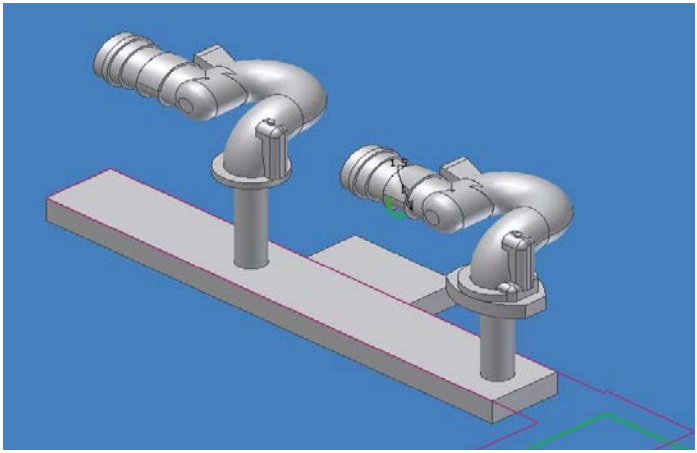

Wijziging draairichting Raboesch schroeven

Geachte Modelbouwer,

In het verleden zijn de scheepsschroeven van Raboesch altijd verkeerd om geleverd. Een officiële rechtse schroef werd door Raboesch altijd als zijnde een linkse schroef geleverd. Wij hebben besloten dit te corrigeren.

In de onderstaande illustratie ziet u de schroeven afgebeeld zoals ze vanaf nu worden geleverd. Dit betekend voor u dat u bij nieuwe orders daar rekening mee dient te houden.
Als u nu bijvoorbeeld een rechtse schroef bestelt, dan krijgt u een schroef die voorheen links werd genoemd.

Wijziging draairichting Raboesch schroeven van nu af aan:

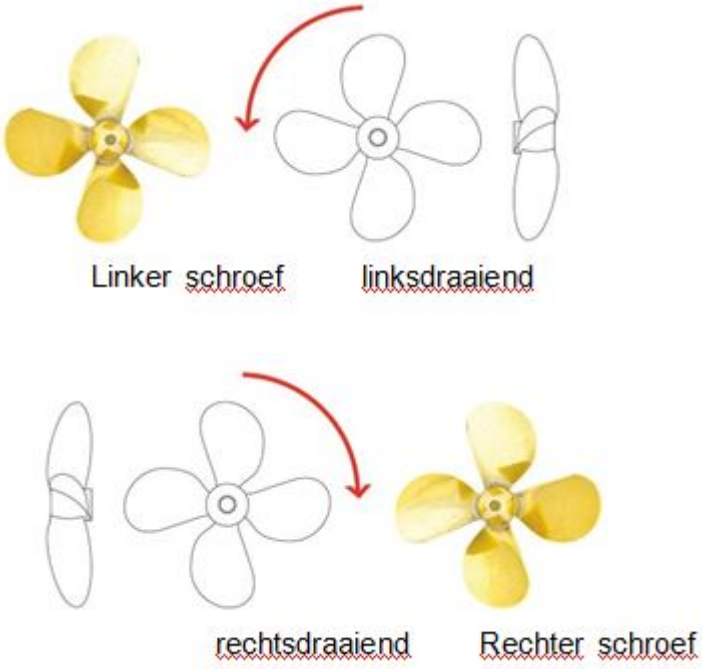

Evenementen 2016

20 & 21 Februari	Modelbouwbeurs	Zeelandhallen, Goes
?? Maart	Clubwedstrijd Truck	Hengelo
19 Maart	Open Dag MBV Epe	Epe
31 Maart	Clubwedstrijd Truck	Hengelo
03 April	Truckdag MBVDN	Hengelo
20 t/m 24 April	Intermodellbau 2016	Dortmund
24 April	Clubwedstrijd Truck	Hengelo
27 April	Koningsdag	Hengelo
5 Mei	Werkschependag	SMG IJmond
16 Mei	Subsail 2016	Biddinghuizen
20 t/m 22 Mei	Open dagen OMBC	Olst
04 Juni	Open Dag MVT	Enschede
18 & 19 Juni	Opendagen VG Noorderlicht	Beerta

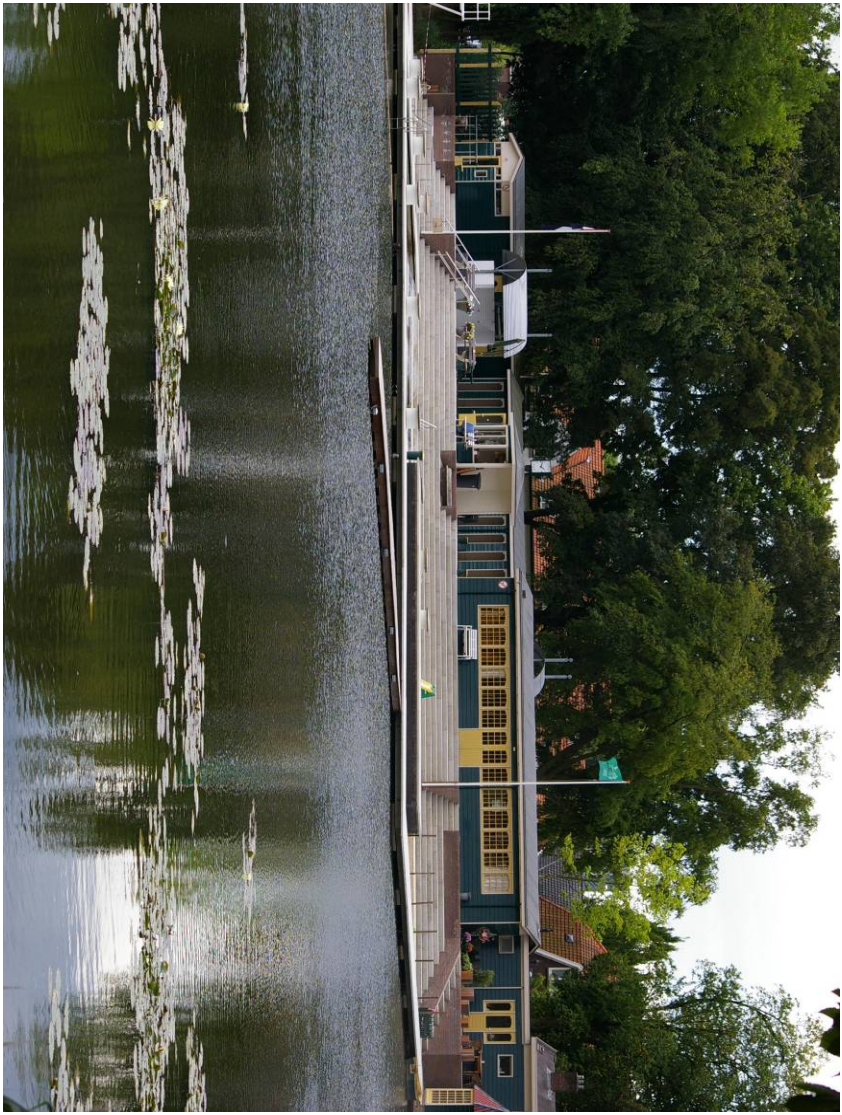

http://www.mbvdn.nl

https://www.facebook.com/mbvdn